A.E 30/05/02 AT 8896 A

Branchement en parallèle de deux moteurs

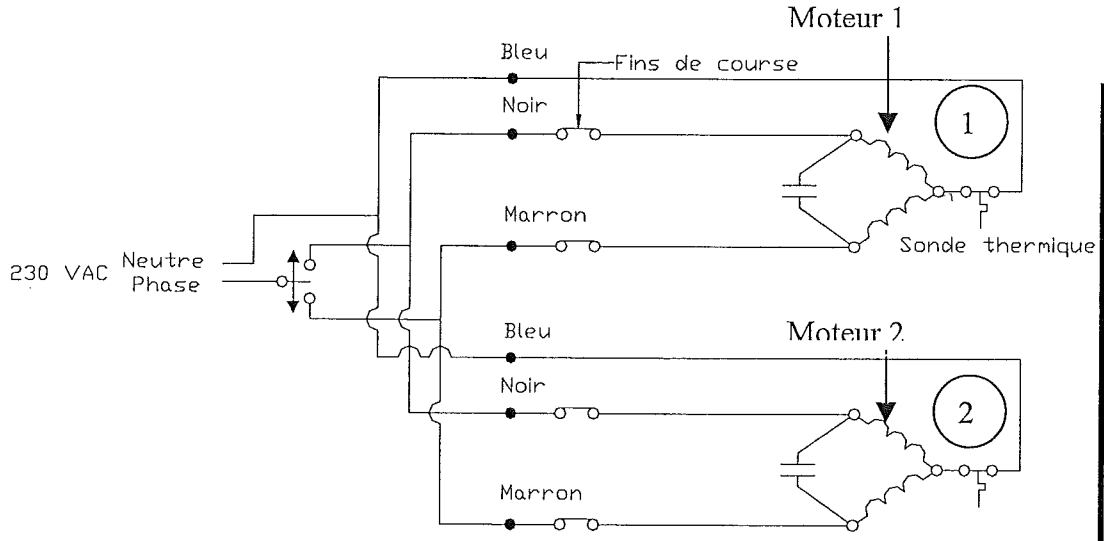

1 Phase :

Branchement de deux moteurs en parallèle.
Nota : Un condensateur soumis à un courant alternatif se comporte comme un conducteur parfait mais donne du retard à ce courant. C'est ce qui provoque le déphasage de l'enroulement qui lui ai placé en série

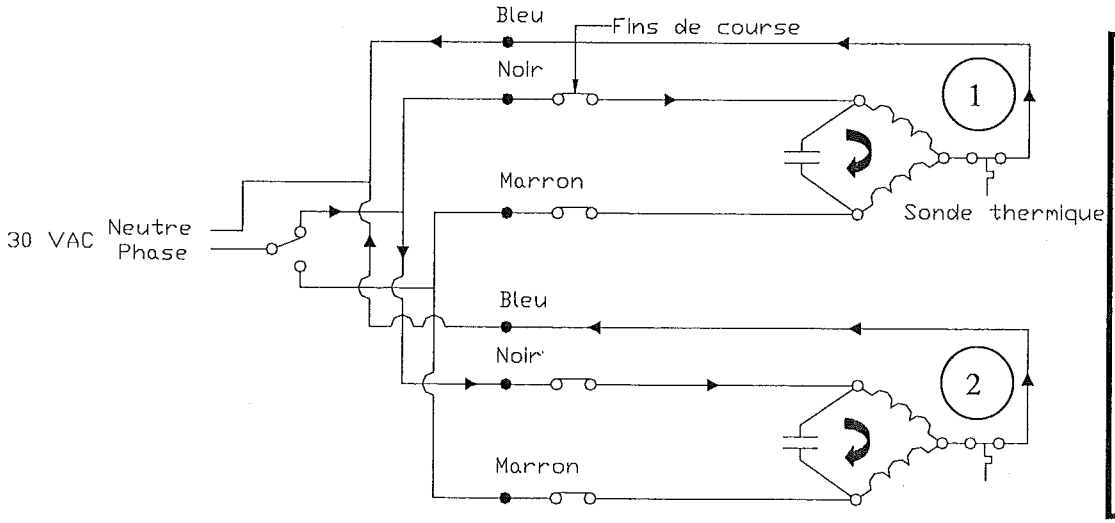

2 Phase :

Lors de la mise en route des deux moteurs, ces derniers fonctionnent normalement. Par exemple ici il monte

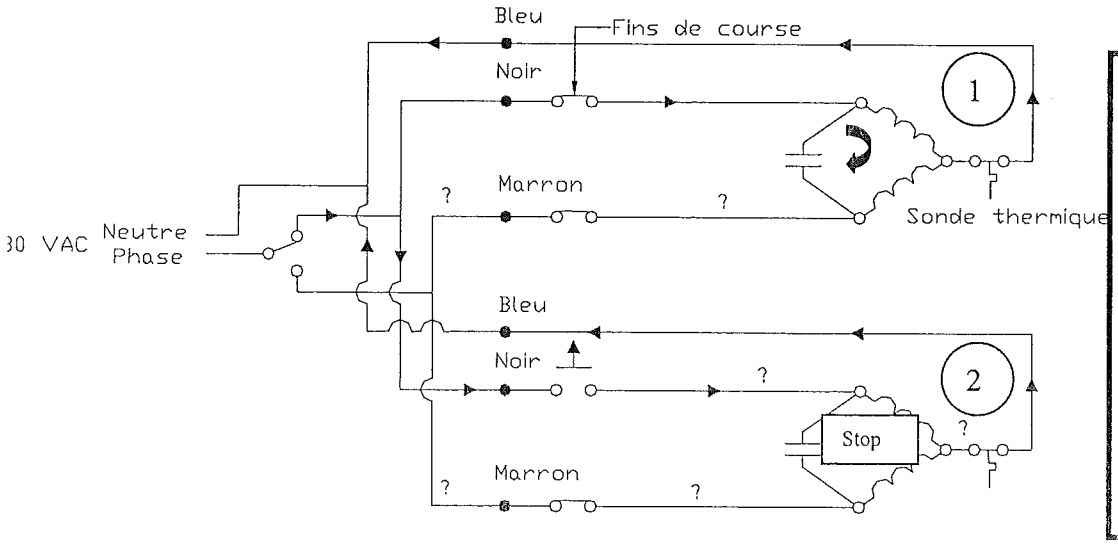

3 Phase :

Lors de l'arrivée en fin de course haut du deuxième moteur, celui stop sa montée un très bref instant. Cependant, un courant traversant le condensateur du moteur 1 passe au travers du fin de course et fait tourner le moteur 2 dans le sens inverse.

A.E 30/05/02 AT 8896 A

Branchement en parallèle de deux moteurs

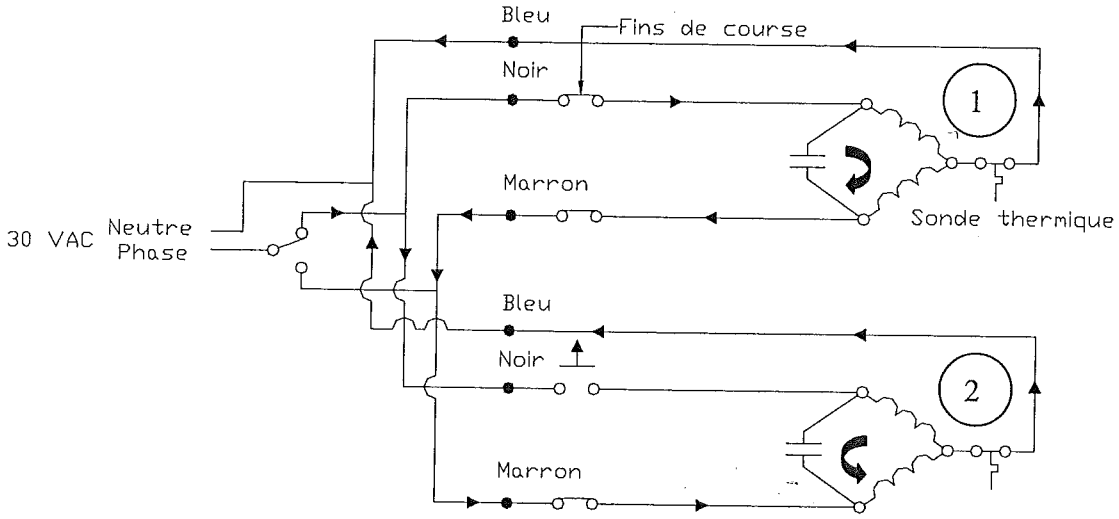

4 Phase :

Le moteur 2 repart dans le sens décente durant une très courte durée

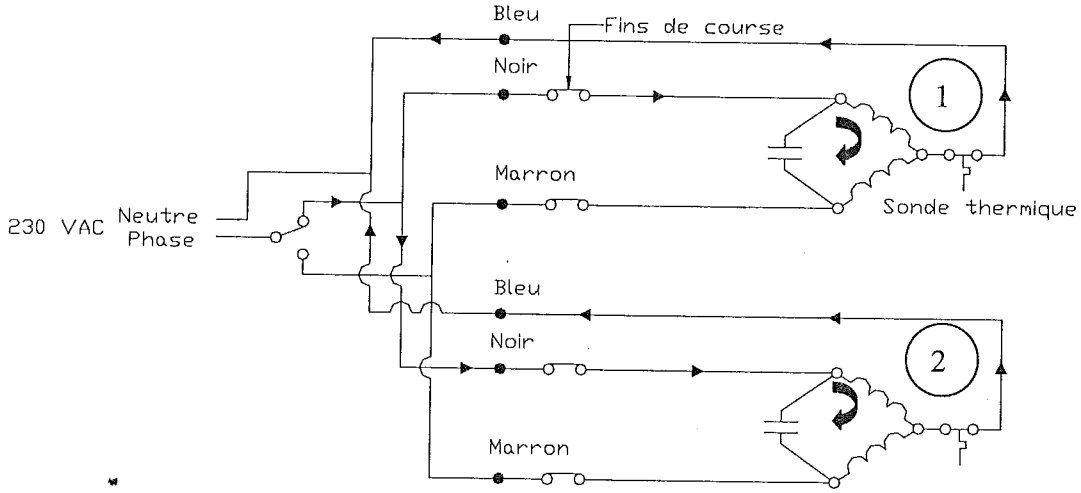

5 Phase :

Le fin de course haut du moteur 2 se referme. Dans ce cas le moteur change de sens et repart dans le sens monté

Nota : Ce phénomène de « va et vient » peut à la longue détériorer et/ou dérégler le fin de course moteur. Ainsi que limiter la durée de vie du rotor, stator, frein et du condensateur.

Ce branchement est totalement déconseillé. De plus, SIMU commercialise des platines de command groupée, des systèmes de commande radio, permettant la réalisation de cette fonction.